DAM DX-TO| Toshiba šilumos siurblio oro užuolaidos

Charakteristika



- Energiją taupanti šilumos siurblio oro užuolaida: Iki 70% sumažintos išlaidos ir išmetamąs CO2 kiekis(šildymo režimas).
- Savaeigė korpuso konstrukcija pagaminta iš cinkuoto plieno plokštės, apdaila pagaminta iš baltos spalvos RAL9016 epoksidinio poliesterio konstrukcijos.Pagal pageidavimą galima įsigyti kitų spalvų arba nerūdijančio plieno.
- Priekinis skydelis su galimybe pritaikyti ir galimybė įtraukti individualius logotipus, iškabas, grafinius dizainus, atvaizdus ir kt.
- Įleidimo angos yra už priekinio skydo. Jiems nereikia priežiūros.
- Anoduoto aliuminio išleidimo mentės, orlaivio formos, reguliuojamas nuo 0 iki 15º kiekvienoje pusėje.
- Dvigubo įleidimo išcentriniai ventiliatoriai, varomi išoriniu rotoriaus varikliu su žemu triukšmo lygiu. 5 greičių pasirinkimas.EC modeliai surinkti su labai ekonomiškais ir efektyviais ventiliatoriais.
- Apima tik šildymo tiesioginio plėtimosi ritę su įmontuotais temperatūros jutikliais.
- Advanced Plug&Play control. Includes: Advanced PRO control with LCD display and integrated thermostat, door contact, 7m RJ11 cable and remote control.
- DX 1:1:
  Parengta prijungti prie lauko šilumos siurblio TOSHIBA Inverter (R410A/R32) su išsiplėtimo vožtuvu. „Requieres“ TOSHIBA DX sąsajos komplektas pritaikytas oro užuolaidoms: XXXXX: ir: XXXXXX: programuojamas valdymas.
- DX VRF:
  Pasirengęs prisijungti prie TOSHIBA VRF lauko šilumos siurblio įrenginio (R410A), šis įrenginis nepridedamas, klientas turėtų jį įsigyti. :& # 13; & # 10; Reikalavimai: XXXXX: TOSHIBA VRF sąsajos komplektas pritaikytas oro užuolaidoms,: XXXXXX: programuojamas valdymas ir: XXXX:

Specifikacija

50Hz

Modelis	(m³/h)	(m)
DAM ECM 1500 DX12-TO	2,5-3,8	
DAM ECM 2000 DX16-TO	2,5-3,8	
DAM ECM 2500 DX21-TO	2,5-3,8	
DAM ECM 3000 DX26-TO	2,5-3,8	
DAM ECG 1000 DX10-TO	3-4,2	
DAM ECG 1500 DX13-TO	3-4,2	
DAM ECG 1500 DX15-TO	3-4,2	
DAM ECG 2000 DX24-TO	3-4,2	
DAM ECG 2500 DX25-TO	3-4,2	
DAM ECG 2500 DX28-TO	3-4,2	
DAM ECG 3000 DX28-TO	3-4,2	

Modelis	(m³/h)	(m)
DAM ECM 1500 VRF12-TO	2,5-3,8	
DAM ECM 2000 VRF16-TO	2,5-3,8	
DAM ECM 2500 VRF21-TO	2,5-3,8	
DAM ECM 3000 VRF26-TO	2,5-3,8	
DAM ECG 2000 VRF24-TO	3-4,2	
DAM ECG 2500 VRF25-TO	3-4,2	
DAM ECG 3000 VRF29-TO	3-4,2	

60Hz

Modelis	(m³/h)	(m)
DAM ECM 1500 DX12-TO	2,5-3,8	
DAM ECM 2000 DX16-TO	2,5-3,8	
DAM ECM 2500 DX21-TO	2,5-3,8	
DAM ECM 3000 DX26-TO	2,5-3,8	
DAM ECG 1000 DX10-TO	3-4,2	
DAM ECG 1500 DX13-TO	3-4,2	
DAM ECG 1500 DX15-TO	3-4,2	
DAM ECG 2000 DX24-TO	3-4,2	
DAM ECG 2500 DX25-TO	3-4,2	
DAM ECG 2500 DX28-TO	3-4,2	

Modelis	(m³/h)	(m)
DAM ECG 3000 DX28-TO	3-4,2	

Modelis	(m³/h)	(m)
DAM ECM 1500 VRF12-TO	2,5-3,8	
DAM ECM 2000 VRF16-TO	2,5-3,8	
DAM ECM 2500 VRF21-TO	2,5-3,8	
DAM ECM 3000 VRF26-TO	2,5-3,8	
DAM ECG 2000 VRF24-TO	3-4,2	
DAM ECG 2500 VRF25-TO	3-4,2	
DAM ECG 3000 VRF29-TO	3-4,2	

Matmenys

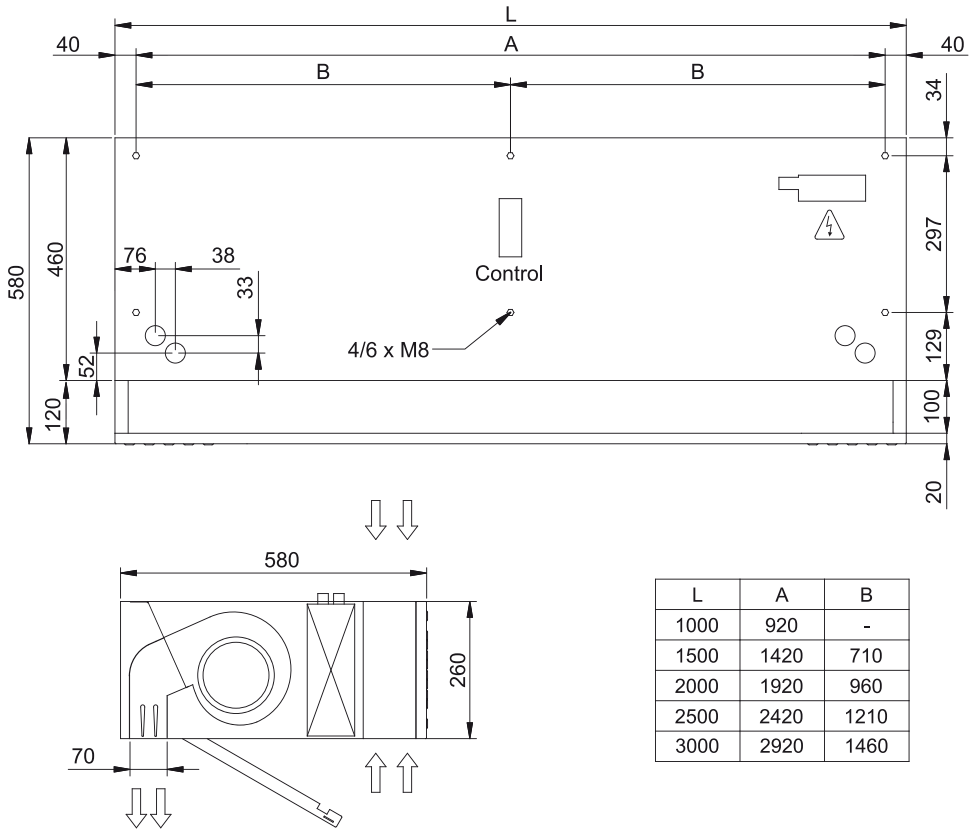

L	A	B
1000	920	-
1500	1420	710
2000	1920	960
2500	2420	1210
3000	2920	1460