Charakteristika

Rotowind“ oro užuolaidos besisukančioms durims sukurtos taip, kad puikiai atitiktų besisukančių durų matmenis. Todėl galima sakyti, kad kiekviena oro užuolaida yra unikali. Šios oro užuolaidos montuojamos diskretiškai virš besisukančių durų dviem galimomis konfigūracijomis ir paprastai dažomos ta pačia spalva kaip ir besisukančios durys,bei derinamos su vidine ar išorine pastato estetika. Taip pat projektuojame oro užuolaidas didelėms besisukančioms durims.

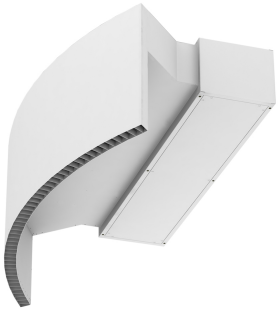

- Specialiai suprojektuoti montuoti visų tipų sukamosiose duryse. Du galimi išdėstymai, pritaikyti matmenys.
- Savaeigė korpuso konstrukcija pagaminta iš cinkuoto plieno plokštės, apdaila pagaminta iš baltos spalvos RAL9016 epoksidinio poliesterio konstrukcijos.Pagal pageidavimą galima įsigyti kitų spalvų arba nerūdijančio plieno.
- Didelės briaunotos įleidimo grotelės, kad būtų išvengta intensyvios priežiūros.
- Apvalūs anoduoto aliuminio išleidimo mentės.
- Dvigubo įleidimo išcentriniai ventiliatoriai, varomi išoriniu rotoriaus varikliu su žemu triukšmo lygiu. 5 greičių pasirinkimas.EC modeliai surinkti su labai ekonomiškais ir efektyviais ventiliatoriais.
- "P“ tipo su vandeniu šildoma ritė.„E“ tipo su ekranuotais elektriniais elementais, trijų stadijų su integruotu reguliavimu.„A“ tipo be šildymo, tik oras.Pasirenkama išplėtimo DX ritė.
- Apima „Plug & Play“ valdymą su 7 m RJ45 kabeliu ir infraraudonųjų spindulių nuotolinio valdymo pultą. Pasirenkama: sumanus valdymas (programuojamas, automatinis, intelektualusis, energiją taupantis, „Modbus RTU for BMS“)

Specifikacija

50Hz

Modelis	(m³/h)	(m)	(m³/h)
ROTO G 1000 A	-		
ROTO G 1500 A	-		
ROTO G 2000 A	-		
ROTO G 2500 A	-		
ROTO ECG 1000 A	-		
ROTO ECG 1500 A	-		
ROTO ECG 2000 A	-		
ROTO ECG 2500 A	-		

Modelis	(m³/h)	(kW)	(m)	(kW)	(kW)	(kW)	(kW)	(m³/h)
ROTO G 1000 E	-							
ROTO G 1500 E	-							
ROTO G 2000 E	-							
ROTO G 2500 E	-							
ROTO ECG 1000 E	-							
ROTO ECG 1500 E	-							
ROTO ECG 2000 E	-							
ROTO ECG 2500 E	-							

Modelis	(m³/h)	(m)	(kW)	(kW)	(kW)	(kW)	(kW)	(kW)	(m³/h)
ROTO G 1000 P86	-								
ROTO G 1500 P86	-								
ROTO G 2000 P86	-								
ROTO G 2500 P86	-								
ROTO ECG 1000 P86	-								
ROTO ECG 1500 P86	-								
ROTO ECG 2000 P86	-								
ROTO ECG 2500 P86	-								
ROTO G 1000 P64	-								
ROTO G 1500 P64	-								
ROTO G 2000 P64	-								
ROTO G 2500 P64	-								
ROTO ECG 1000 P64	-								
ROTO ECG 1500 P64	-								

Modelis	(m³/h)	(m)	(kW)	(kW)	(kW)	(kW)	(kW)	(kW)	(m³/h)
ROTO ECG 2000 P64	-								
ROTO ECG 2500 P64	-								
ROTO G 1000 P54	-								
ROTO G 1500 P54	-								
ROTO G 2000 P54	-								
ROTO G 2500 P54	-								
ROTO ECG 1000 P54	-								
ROTO ECG 1500 P54	-								
ROTO ECG 2000 P54	-								
ROTO ECG 2500 P54	-								

60Hz

Modelis	(m³/h)	(m)	(m³/h)
ROTO ECG 1000 A	-		
ROTO ECG 1500 A	-		
ROTO ECG 2000 A	-		
ROTO ECG 2500 A	-		

Modelis	(m³/h)	(kW)	(m)	(kW)	(kW)	(kW)	(kW)	(m³/h)
ROTO ECG 1000 E	-							
ROTO ECG 1500 E	-							
ROTO ECG 2000 E	-							
ROTO ECG 2500 E	-							

Modelis	(m³/h)	(m)	(kW)	(kW)	(kW)	(kW)	(kW)	(kW)	(m³/h)
ROTO ECG 1000 P86	-								
ROTO ECG 1500 P86	-								
ROTO ECG 2000 P86	-								
ROTO ECG 2500 P86	-								
ROTO ECG 1000 P64	-								
ROTO ECG 1500 P64	-								
ROTO ECG 2000 P64	-								
ROTO ECG 2500 P64	-								
ROTO ECG 1000 P54	-								
ROTO ECG 1500 P54	-								
ROTO ECG 2000 P54	-								
ROTO ECG 2500 P54	-								
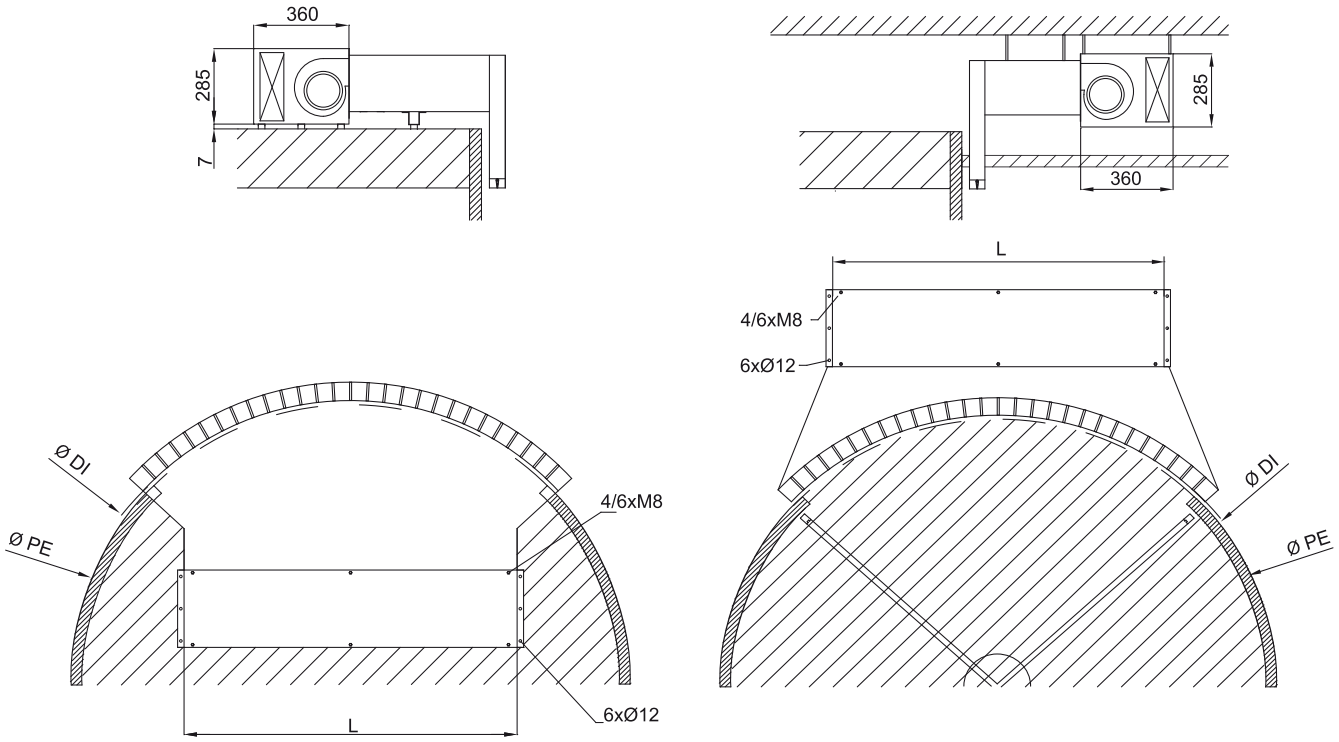
Matmenys