RUND DX-DA| Daikin šilumos siurblio oro užuolaidos

Charakteristika

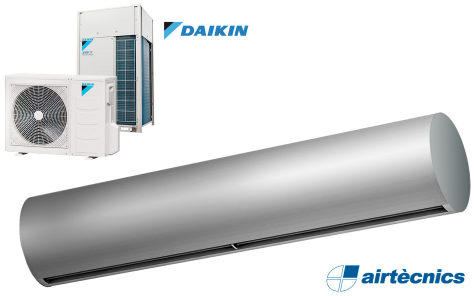

- Energiją taupanti šilumos siurblio oro užuolaida: Iki 70% sumažintos išlaidos ir išmetamąs CO2 kiekis(šildymo režimas).
- Savaeigė korpuso konstrukcija pagaminta iš cinkuoto plieno plokštės, apdaila pagaminta iš baltos spalvos RAL9016 epoksidinio poliesterio konstrukcijos.Pagal pageidavimą galima įsigyti kitų spalvų arba nerūdijančio plieno.
- Mikroperforuotos įleidimo grotelės su filtro funkcijomis ir lengvu aptarnavimu.Pridedamas vidinis priešfiltras.
- Anoduoto aliuminio išleidimo mentės, orlaivio formos, reguliuojamas nuo 0 iki 15º kiekvienoje pusėje.
- Dvigubo įleidimo išcentriniai ventiliatoriai, varomi išoriniu rotoriaus varikliu su žemu triukšmo lygiu. 5 greičių pasirinkimas.EC modeliai surinkti su labai ekonomiškais ir efektyviais ventiliatoriais.
- Pridedamas vidinis priešfiltras.
- Advanced Plug&Play control. Includes: Advanced PRO control with integrated LCD screen, door contact, 7m RJ11 cable and remote control. With integrated functions: door delay (configurable); operation, alarm and maintenance warning signals; and multiple digital inputs that modify the curtain's operation.
- Includes protective varnish for the electronic board and control.
- DX 1:1:
  Paruošta prijungti prie DAIKIN Inverter lauko šilumos siurblio įrenginio (R32) ir: XXXX: išsiplėtimo vožtuvas nepridedamas, klientas turėtų jį įsigyti. Reikalingi: XXXXX: DAIKIN DX sąsajos rinkinys pritaikytas oro užuolaidai ir: XXXXXX: programuojamas valdymas.
- DX VRV:
  Paruošta prijungti prie DAIKIN VRV lauko šilumos siurblio įrenginio (R410A) ir: XXXX: išsiplėtimo vožtuvas nepridedamas, klientas turėtų jį įsigyti. Reikalingi: XXXXX: DAIKIN VRV sąsajos rinkinys pritaikytas oro užuolaidai ir: XXXXXX: programuojamas valdymas.

Specifikacija

50Hz

Modelis	(m³/h)	(m)
RUND ECG 1000 DX10-DA	5/8" - 3/8"	
RUND ECG 1500 DX13-DA	5/8" - 3/8"	
RUND ECG 1500 DX15-DA	5/8" - 3/8"	
RUND ECG 2000 DX22-DA	3/4" - 3/8"	
RUND ECG 2500 DX25-DA	3/4" - 3/8"	
RUND ECG 2500 DX29-DA	7/8" - 1/2"	
RUND ECG 3000 DX34-DA	7/8" - 1/2"	

Modelis	(m³/h)	(m)
RUND ECG 1000 VRV10-DA	5/8" - 3/8"	
RUND ECG 1500 VRV13-DA	5/8" - 3/8"	
RUND ECG 1500 VRV15-DA	5/8" - 3/8"	
RUND ECG 2000 VRV20-DA	3/4" - 3/8"	
RUND ECG 2000 VRV24-DA	3/4" - 3/8"	
RUND ECG 2500 VRV25-DA	3/4" - 3/8"	
RUND ECG 2500 VRV29-DA	7/8" - 3/8"	
RUND ECG 3000 VRV29-DA	7/8" - 3/8"	
RUND ECG 3000 VRV34-DA	7/8" - 3/8"	

60Hz

Modelis	(m³/h)	(m)
RUND ECG 1000 DX10-DA	5/8" - 3/8"	
RUND ECG 1500 DX13-DA	5/8" - 3/8"	
RUND ECG 1500 DX15-DA	5/8" - 3/8"	
RUND ECG 2000 DX22-DA	3/4" - 3/8"	
RUND ECG 2500 DX25-DA	3/4" - 3/8"	

Modelis	(m³/h)	(m)
RUND ECG 2500 DX29-DA	7/8" - 1/2"	
RUND ECG 3000 DX34-DA	7/8" - 1/2"	

Modelis	(m³/h)	(m)
RUND ECG 1000 VRV10-DA	5/8" - 3/8"	
RUND ECG 1500 VRV13-DA	5/8" - 3/8"	
RUND ECG 1500 VRV15-DA	5/8" - 3/8"	
RUND ECG 2000 VRV20-DA	3/4" - 3/8"	
RUND ECG 2000 VRV24-DA	3/4" - 3/8"	
RUND ECG 2500 VRV25-DA	3/4" - 3/8"	
RUND ECG 2500 VRV29-DA	7/8" - 3/8"	
RUND ECG 3000 VRV29-DA	7/8" - 3/8"	
RUND ECG 3000 VRV34-DA	7/8" - 3/8"	

Matmenys

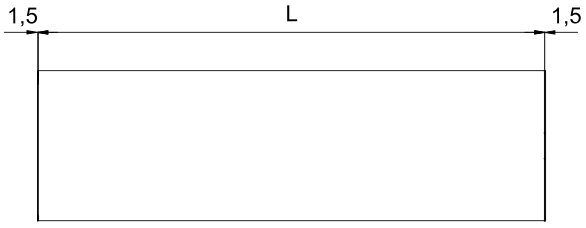

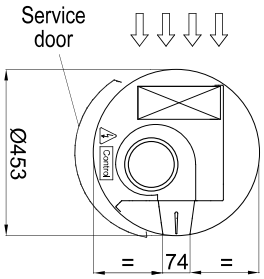

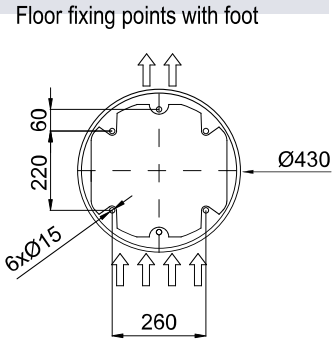

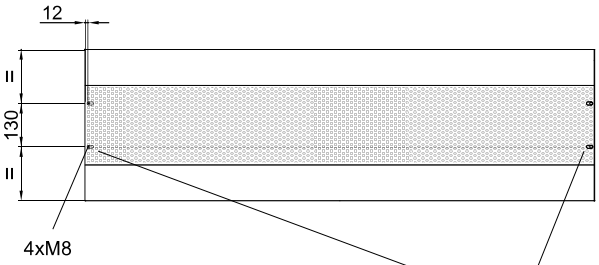

	L
RUND 1000	1025
RUND 1500	1525
RUND 2000	2030
RUND 2500	2530
RUND 3000	2980

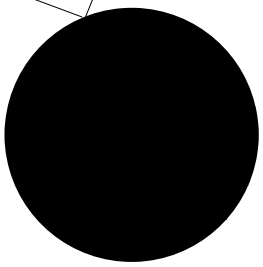

Electrical Connections
Entrances:
RJ45, M21, M26, M32

