SMART VRF-HA| Haier šilumos siurblio oro užuolaidos

Charakteristika



- Energiją taupanti šilumos siurblio oro užuolaida: Iki 70% sumažintos išlaidos ir išmetamąs CO2 kiekis(šildymo režimas).
- Stilingas, diskretiškas ir šiuolaikiškas dizainas, pritaikytas bet kokiai interjero architektūrai.
- Sklandų priekinį skydelį galima pritaikyti naudojant logotipus, apšvietimą, užrašus arba saugos ir informacinius signalus, atsižvelgiant į kliento reikalavimus.
- Savaeigis plieninis apvalus apvalkalas su be kraštų plastikiniais šoniniais uždengimais, apdaila pagaminta iš baltos spalvos RAL9016 epoksidinio poliesterio konstrukcijos.Kitos spalvos yra prieinamos pagal pageidavimą.
- Paslėptas viršutinio oro įėjimas, kad viduje nesimatytų įrenginio ir įleidimo grotelių.
- Anoduoto aliuminio išleidimo mentės, orlaivio formos, reguliuojamas abiem kryptimis.
- Dvigubo įleidimo išcentriniai ventiliatoriai, varomi išoriniu rotoriaus varikliu su žemu triukšmo lygiu. 5 greičių pasirinkimas.EC modeliai surinkti su labai ekonomiškais ir efektyviais ventiliatoriais.
- Pridedamas vidinis priešfiltras.
- Advanced Plug&Play control. Includes: Advanced PRO control with LCD display and integrated thermostat, door contact, 7m RJ11 cable and remote control.
- DX VRF:
  Paruošta prijungti prie „HAIER VRF“ lauko šilumos siurblio įrenginio (R410A).
  Reikalingi: XXXXX: „HAIER VRF“ sąsajos komplektas, pritaikytas oro užuolaidai su išsiplėtimo vožtuvu ir: XXXXXX: programuojamas valdymas.

Specifikacija

50Hz

Modelis	(m³/h)	(m)
SMART ECM 1000 VRF7-HA	2,5-3,8	
SMART ECM 1500 VRF12-HA	2,5-3,8	
SMART ECM 2000 VRF16-HA	2,5-3,8	
SMART ECM 2000 VRF19-HA	2,5-3,8	
SMART ECM 2500 VRF21-HA	2,5-3,8	
SMART ECM 2500 VRF24-HA	2,5-3,8	
SMART ECM 3000 VRF26-HA	2,5-3,8	
SMART ECG 1000 VRF10-HA	3-4,2	
SMART ECG 1500 VRF13-HA	3-4,2	
SMART ECG 1500 VRF15-HA	3-4,2	
SMART ECG 2000 VRF20-HA	3-4,2	
SMART ECG 2000 VRF24-HA	3-4,2	
SMART ECG 2500 VRF25-HA	3-4,2	
SMART ECG 2500 VRF29-HA	3-4,2	
SMART ECG 3000 VRF29-HA	3-4,2	
SMART ECG 3000 VRF34-HA	3-4,2	

60Hz

Modelis	(m³/h)	(m)
SMART ECM 1000 VRF7-HA	2,5-3,8	
SMART ECM 1500 VRF12-HA	2,5-3,8	
SMART ECM 2000 VRF16-HA	2,5-3,8	
SMART ECM 2000 VRF19-HA	2,5-3,8	
SMART ECM 2500 VRF21-HA	2,5-3,8	
SMART ECM 2500 VRF24-HA	2,5-3,8	
SMART ECM 3000 VRF26-HA	2,5-3,8	
SMART ECG 1000 VRF10-HA	3-4,2	

Modelis	(m³/h)	(m)
SMART ECG 1500 VRF13-HA	3-4,2	
SMART ECG 1500 VRF15-HA	3-4,2	
SMART ECG 2000 VRF20-HA	3-4,2	
SMART ECG 2000 VRF24-HA	3-4,2	
SMART ECG 2500 VRF25-HA	3-4,2	
SMART ECG 2500 VRF29-HA	3-4,2	
SMART ECG 3000 VRF29-HA	3-4,2	
SMART ECG 3000 VRF34-HA	3-4,2	

Matmenys

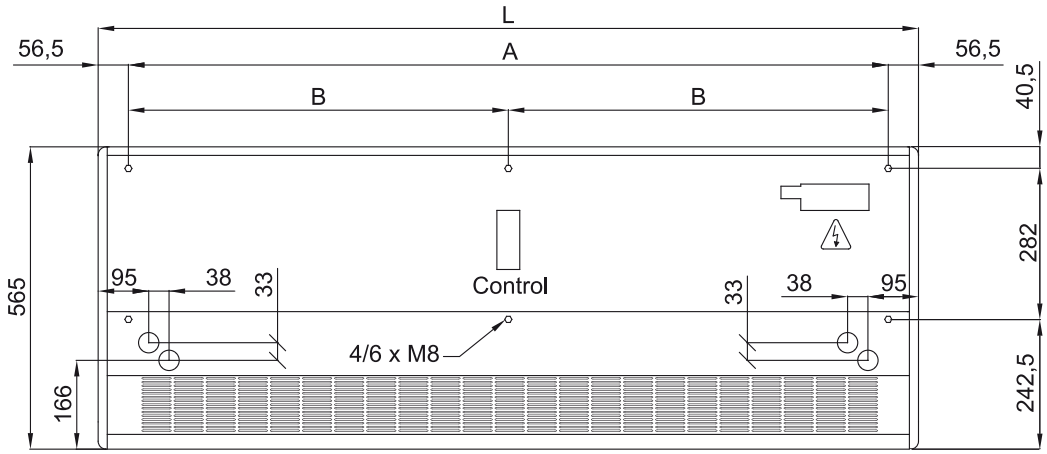

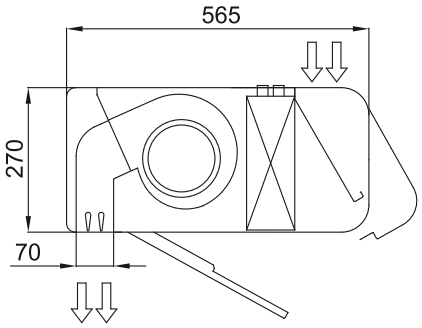

	L	A	B
Smart 1000	1034	920	-
Smart 1500	1534	1420	710
Smart 2000	2034	1920	960
Smart 2500	2534	2420	1210
Smart 3000	3034	2920	1460