## Charakteristika

**Labai galinga ir tvirta pramoninė oro užuolaida, skirta didelių matmenų durims. „Windbox L, XL“ oro užuolaidos sukurtos taip, kad sukurtų aukštą efektyvų oro barjerą iki 8 metrų aukščio durims, išlaikant vidaus sąlygas ir sumažinant energijos sunaudojimą.**

**„Airtècnics“ oro užuolaidos gaminamos iš aukštos kokybės ir ilgaamžių komponentų bei medžiagų.**

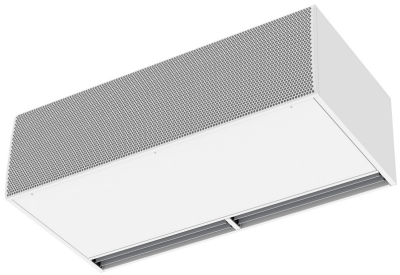

- Savaeigė korpuso konstrukcija pagaminta iš cinkuoto plieno plokštės, apdaila pagaminta iš baltos spalvos RAL9016 epoksidinio poliesterio konstrukcijos.Pagal pageidavimą galima įsigyti kitų spalvų arba nerūdijančio plieno.
- Du priekinių grotelių variantai: pramoniniai perforuoti (pagal numatytuosius nustatymus), komerciniai mikroperforuoti.
- Anoduoto aliuminio išleidimo mentės, orlaivio formos, reguliuojamas nuo 0 iki 15º kiekvienoje pusėje.
- Dvigubo įleidimo išcentriniai ventiliatoriai, varomi išoriniu rotoriaus varikliu su žemu triukšmo lygiu. 5 greičių pasirinkimas.
- "P“ tipo su vandeniu šildoma ritė.„E“ tipo su ekranuotais elektriniais elementais, trijų stadijų su integruotu reguliavimu.„A“ tipo be šildymo, tik oras.Pasirenkama išplėtimo DX ritė.
- Advanced Plug&Play control. Includes: Advanced PRO control with LCD display and integrated thermostat, door contact, 10m RJ11 cable and remote control. Optional: intelligent Clever Pro Control (automatic, programmable, ModBus for PKC, timer, etc.)

## Specifikacija

50Hz

| Modelis | (m³/h) | (m) |
|---|---|---|
| L 1000 A 400Vx3 | 4-5 | |
| L 1000 A | 4-5 | |
| L 1500 A | 4-5 | |
| L 1500 A 400Vx3 | 4-5 | |
| L 2000 A 400Vx3 | 4-5 | |
| L 2000 A | 4-5 | |
| L 2500 A 400Vx3 | 4-5 | |
| L 2500 A | 4-5 | |
| L 3000 A 400Vx3 | 4-5 | |
| L 3000 A | 4-5 | |
| XL 1000 A 400Vx3 | 5-7 | |
| XL 1000 A | 5-7 | |
| XL 1500 A | 5-7 | |
| XL 1500 A 400Vx3 | 5-7 | |
| XL 2000 A | 5-7 | |
| XL 2000 A 400Vx3 | 5-7 | |
| XL 2500 A | 5-7 | |
| XL 2500 A 400Vx3 | 5-7 | |
| XL 3000 A | 5-7 | |
| XL 3000 A 400Vx3 | 5-7 | |

| Modelis | (m³/h) | (kW) | (m) |
|---|---|---|---|
| L 1000 E-25 | 4-5 | | |
| L 1000 E | 4-5 | | |
| L 1500 E-37,5 | 4-5 | | |
| L 1500 E | 4-5 | | |
| L 2000 E | 4-5 | | |
| L 2000 E-50 | 4-5 | | |
| L 2500 E | 4-5 | | |
| L 2500 E-60 | 4-5 | | |
| L 3000 E | 4-5 | | |
| L 3000 E-70 | 4-5 | | |
| XL 1000 E | 5-7 | | |
| XL 1000 E-35 | 5-7 | | |
| XL 1500 E | 5-7 | | |
| XL 1500 E-52 | 5-7 | | |
| XL 2000 E | 5-7 | | |

| Modelis | (m³/h) | (kW) | (m) |
|---|---|---|---|
| XL 2000 E-70 | 5-7 | | |
| XL 2500 E | 5-7 | | |
| XL 2500 E-70 | 5-7 | | |
| XL 3000 E | 5-7 | | |
| XL 3000 E-80 | 5-7 | | |

| Modelis | (m³/h) | (m) | (kW) | (kW) | (kW) |
|---|---|---|---|---|---|
| L 1000 P86 | - | | | | |
| L 1500 P86 | - | | | | |
| L 2000 P86 | - | | | | |
| L 2500 P86 | - | | | | |
| L 3000 P86 | - | | | | |
| XL 1000 P86 | - | | | | |
| XL 1500 P86 | - | | | | |
| XL 2000 P86 | - | | | | |
| XL 2500 P86 | - | | | | |
| XL 3000 P86 | - | | | | |
| L 1000 P64 | - | | | | |
| L 1500 P64 | - | | | | |
| L 2000 P64 | - | | | | |
| L 2500 P64 | - | | | | |
| L 3000 P64 | - | | | | |
| XL 1000 P64 | - | | | | |
| XL 1500 P64 | - | | | | |
| XL 2000 P64 | - | | | | |
| XL 2500 P64 | - | | | | |
| XL 3000 P64 | - | | | | |
| L 1000 P54 | 17,18 | | | | |
| L 1500 P54 | 29,04 | | | | |
| L 2000 P54 | 38,93 | | | | |
| L 2500 P54 | 49,36 | | | | |
| L 3000 P54 | 59,96 | | | | |
| XL 1000 P54 | 20,43 | | | | |
| XL 1500 P54 | 34,55 | | | | |
| XL 2000 P54 | 46,36 | | | | |
| XL 2500 P54 | 58,81 | | | | |
| XL 3000 P54 | 71,47 | | | | |

60Hz

| Modelis | (m³/h) | (m) |
|---|---|---|
| L 1000 A 60Hz | 4-5 | |
| L 1500 A 60Hz | 4-5 | |
| L 2000 A 60Hz | 4-5 | |
| L 2500 A 60Hz | 4-5 | |
| L 3000 A 60Hz | 4-5 | |
| XL 1000 A 60Hz | 5-7 | |
| XL 1500 A 60Hz | 5-7 | |
| XL 2000 A 60Hz | 5-7 | |
| XL 2500 A 60Hz | 5-7 | |
| XL 3000 A 60Hz | 5-7 | |

## Matmenys

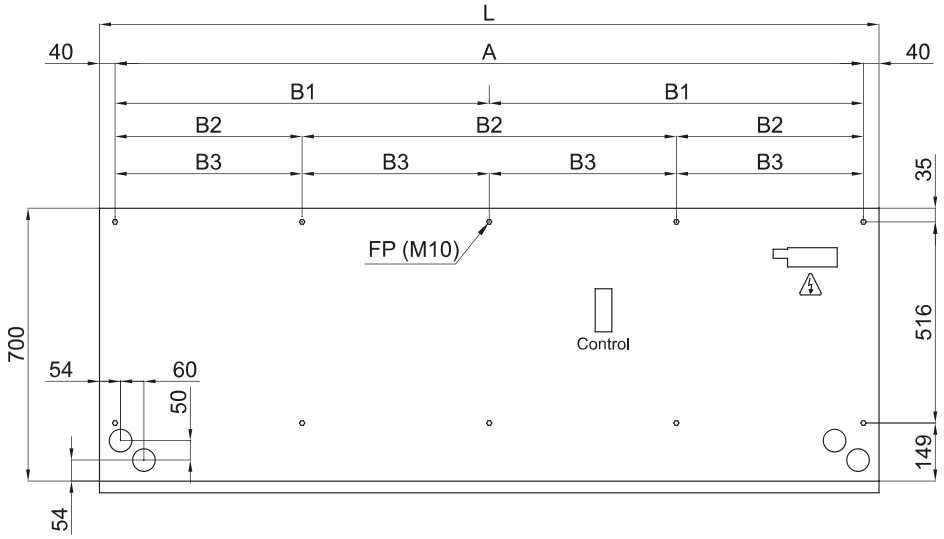


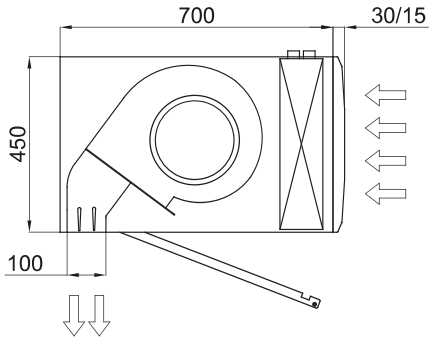


| L | FP | A | B1 | B2 | B3 |
|---|---|---|---|---|---|
| 1000 | 4 | 920 | - | - | - |
| 1500 | 6 | 1420 | 710 | - | - |
| 2000 | 6 | 1920 | 960 | - | - |
| 2500 | 8 | 2420 | - | 806,7 | - |
| 3000 | 10 | 2920 | - | - | 730 |