TWIN KPL| Pramoninės ir šaldymo kamerų oro užuolaidos

Charakteristika



- Specially designed to be installed on doors of industrial cold stores and freezers with big temperature differences.
- The Twin Kool air curtain system has been designed to offer a versatile solution for any type of cold room. It has two jets of opposing air chambers that create additional space between the chamber and the pre-chamber. Thanks to the double barrier, this model becomes the perfect alternative to the TRIOJET SYSTEM air curtain when space is limited or this model is not an option.
- Savaeigė korpuso konstrukcija pagaminta iš cinkuoto plieno plokštės, apdaila pagaminta iš baltos spalvos RAL9016 epoksidinio poliesterio konstrukcijos.Pagal pageidavimą galima įsigyti kitų spalvų arba nerūdijančio plieno.
- Didelės briaunotos įleidimo grotelės, kad būtų išvengta intensyvios priežiūros.
- Anoduoto aliuminio išleidimo mentės, orlaivio formos, reguliuojamas nuo 0 iki 15º kiekvienoje pusėje.
- Dvigubo įleidimo išcentriniai ventiliatoriai, varomi išoriniu rotoriaus varikliu su žemu triukšmo lygiu. 5 greičių pasirinkimas.EC modeliai surinkti su labai ekonomiškais ir efektyviais ventiliatoriais.
- „A“ tipo be šildymo, tik oras.
- Advanced Plug&Play control. Includes: Advanced PRO control with LCD display and integrated thermostat, door contact, 7m and remote control. With integrated functions: door delay (configurable); interface mode; operation, alarm and maintenance warning signals; and multiple digital inputs that modify the air curtain's operation.
- Includes protective varnish for the electronic board and control.
- Optional:
  • Auxiliary temperature sensors that improve air curtain control and increase energy savings.
  • Clever PRO intelligent control (automatic, programmable, ModBus via PLC, timer, etc.) with an additional temperature sensor.
- Includes varnishing on the PCB to protect it from corrosion.

Specifikacija

50Hz

Modelis	(m³/h)	(m)
TWIN KPL M 1500 A	9,8-13,1	
TWIN KPL M 2000 A	9,8-13,1	
TWIN KPL M 2500 A	9,8-13,1	
TWIN KPL M 3000 A	9,8-13,1	
TWIN KPL ECM 1500 A	9,8-13,8	
TWIN KPL ECM 2000 A	9,8-13,8	
TWIN KPL ECM 2500 A	9,8-13,8	
TWIN KPL ECM 3000 A	9,8-13,8	
TWIN KPL G 1500 A	9,8-13,1	
TWIN KPL G 2000 A	9,8-13,1	
TWIN KPL G 2500 A	9,8-13,1	
TWIN KPL G 3000 A	9,8-13,1	
TWIN KPL ECG 1500 A	9,8-13,8	
TWIN KPL ECG 2000 A	9,8-13,8	
TWIN KPL ECG 2500 A	9,8-13,8	
TWIN KPL ECG 3000 A	9,8-13,8	

60Hz

Modelis	(m³/h)	(m)
TWIN KPL ECM 1500 A	9,8-13,8	
TWIN KPL ECM 2000 A	9,8-13,8	
TWIN KPL ECM 2500 A	9,8-13,8	
TWIN KPL ECM 3000 A	9,8-13,8	
TWIN KPL ECG 1500 A	9,8-13,8	
TWIN KPL ECG 2000 A	9,8-13,8	
TWIN KPL ECG 2500 A	9,8-13,8	
TWIN KPL ECG 3000 A	9,8-13,8	

Matmenys

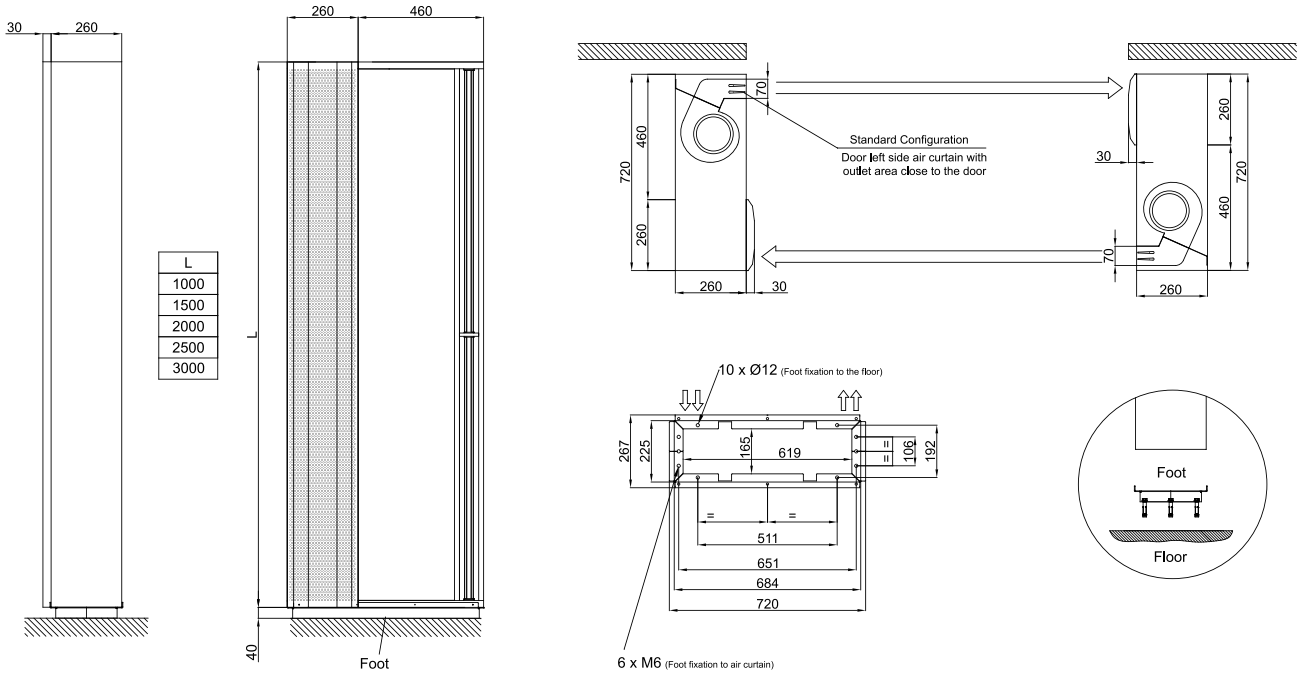
30
260
260
460
L
1000
1500
2000
2500
3000
40
Foot
70
460
720
260
Standard Configuration
Door left side air curtain with
outlet area close to the door
260
30
260
720
460
70
260
30
260
10 x Ø12 (Foot fixation to the floor)
267
225
165
619
106
192
511
651
684
720
6 x M6 (Foot fixation to air curtain)
Foot
Floor