Charakteristika

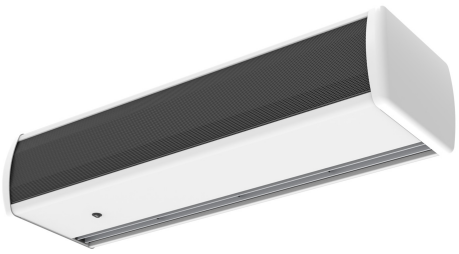

- Konstrukcija samoodrživog kućišta napravljena od galvanizovane čelične ploče, završeno u strukturalnoj epoksi-poliester slikarskoj beloj boji RAL9016 kao standardnoj.Druge boje su dostupne na zahtev.
- Mikro-perforirana rešetka sa filter funkcijama i lakim održavanjem.Nije potreban prefilter.
- Anodizirani aluminijumski ispusni kraci, aerodinamičnog oblika..
- Ventilatori ukrštenog protoka, niskog nivoa buke, pokretani eksternim motorom rotora sa 2 brzine.
- "A" tip bez grejanja, samo vazduh.
- Includes 2-speed in-built switch.
- Allows door contact and external OFF connection.

Specifikacija

50Hz

Modelis	(m³/h)	(m)
OPT SW 1000 A	2.8	
OPT SW 1500 A	2.8	
OPT SW 2000 A	2.8	

Matmenys

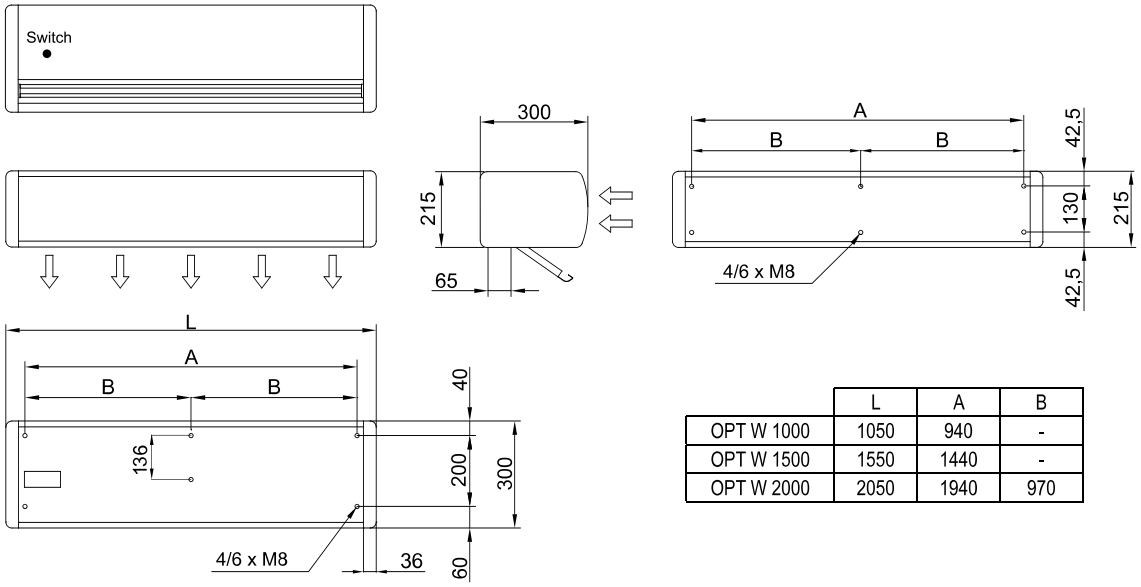

	L	A	B
OPT W 1000	1050	940	-
OPT W 1500	1550	1440	-
OPT W 2000	2050	1940	970